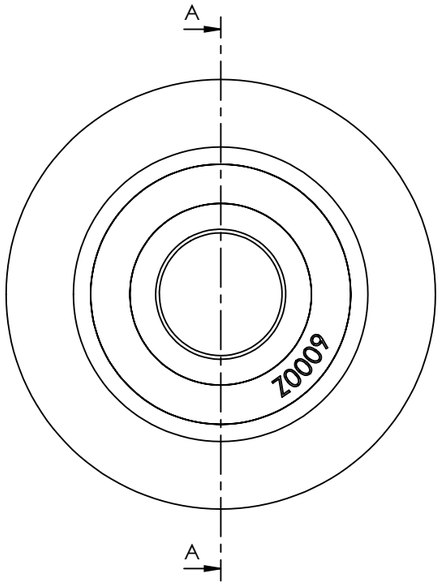

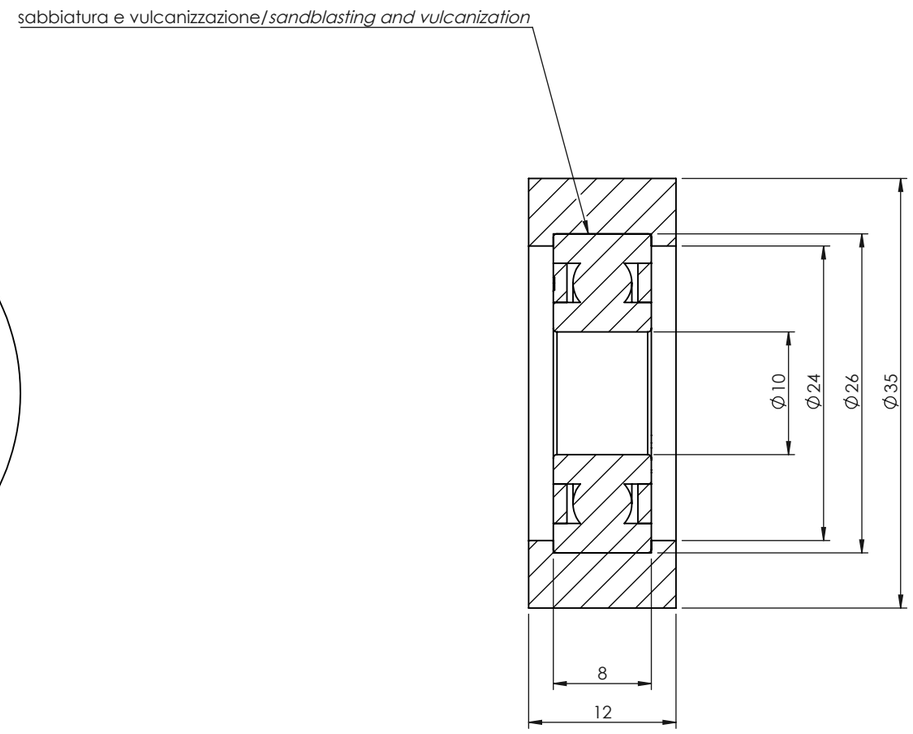

SEZIONE A-A

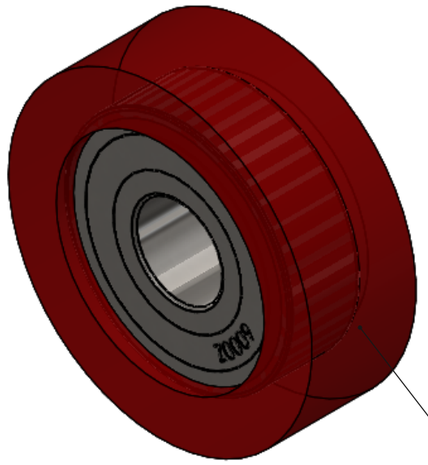

RAL3020

Pos.	Code	Material	Q.tà
1	0005290_2_01	PU90T rosso	1
2	SKF - 6000 - 8,SI,NC,8_68		1

Material Materiale Vedi tabella / see table	*Chamfers unlisted* *Radius unlisted* Smussi non quotati Raggi non quotati 1x45° R=1	*General tolerances mechanical processes* Tolleranze generali processi meccanici ISO 2768-mK	*General tolerances finished size of mold* Tolleranze generali dimensioni finite di stampo ISO 3302-1-M3	*General tolerances extruded* Tolleranze generali estrusi UNI EN 755/9
Weight Kg Peso Kg				
Surface/thermal treatment Trattamento term/superf.	E	*Drawn* Disegnato		*Date* Data
		Controlled Controllato		*Date* Data
		Approved Approvato		*Date* Data
		Description Descrizione		Foglio 1 di 1 Sheet 1 of 1
Drawing the property of Lavorgomma LTD Reproduction Disegno di proprietà di Lavorgomma LTD riproduzione		*N. Drawing* N. Disegno	0005290_2_00	Scale 2:1 Scala 2:1	A3

LAVORGOMMA®
LAVORGOMMAGROUP
e-mail : info@lavorgomma.com
www.lavorgommagroup.com